女子ダブルス

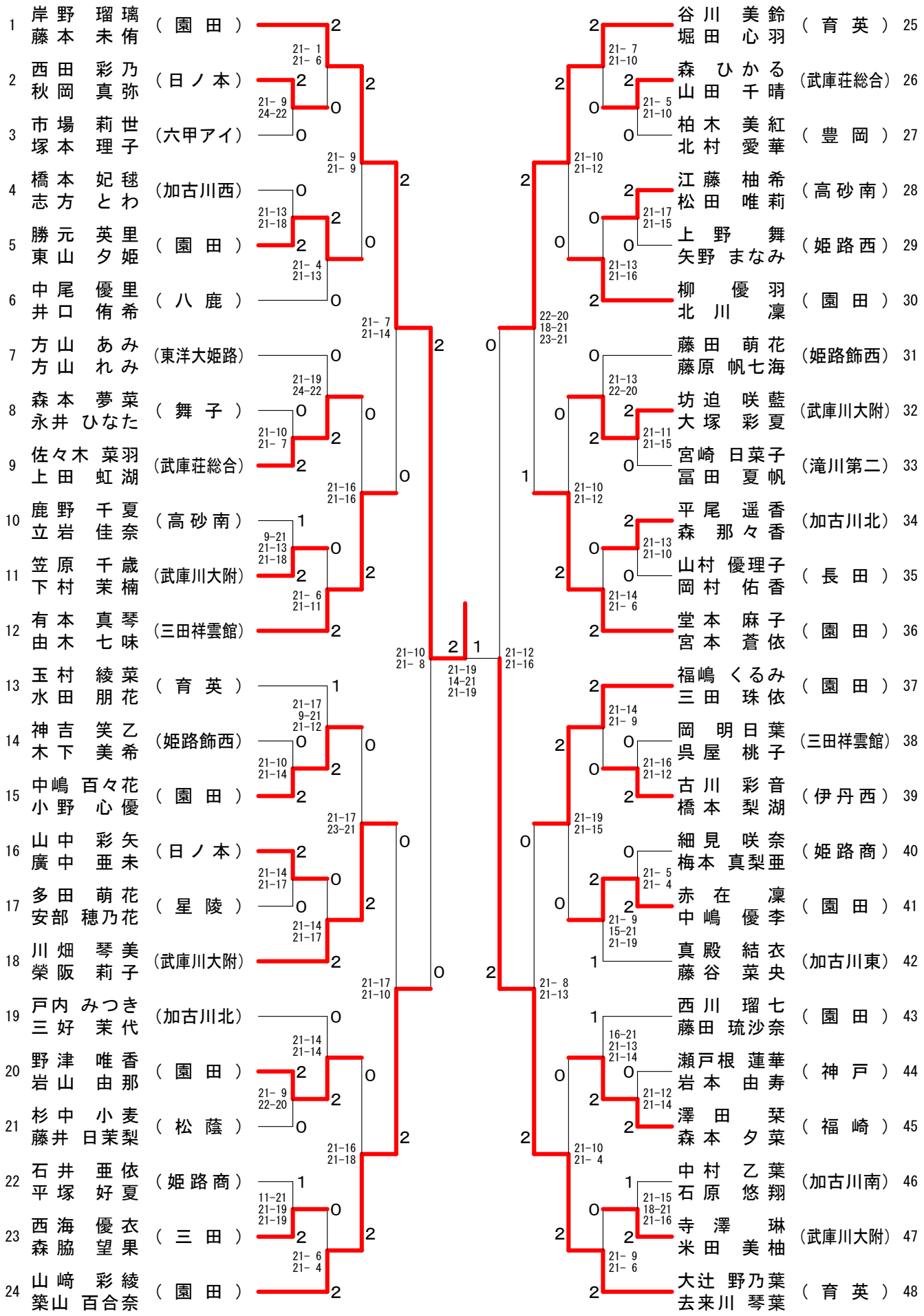
1 岸野 瑠璃 藤本 未侑 （園田）
2 西田 彩乃 秋岡 真弥 （日ノ本）
3 市場 莉世 塚本 理子 （六甲アイ）
4 橋本 妃毬 志方 とわ （加古川西）
5 勝元 英里 東山 夕姫 （園田）
6 中尾 優里 井口 侑希 （八鹿）
7 方山 あみ 方山 れみ （東洋大姫路）
8 森本 夢菜 永井 ひなた （舞子）
9 佐々木 菜羽 上田 虹湖 （武庫荘総合）
10 鹿野 千夏 立岩 佳奈 （高砂南）
11 笠原 千歳 下村 茉楠 （武庫川大附）
12 有本 真琴 由木 七味 （三田祥雲館）
13 玉村 綾菜 水田 朋花 （育英）
14 神吉 笑乙 木下 美希 （姫路飾西）
15 中嶋 百々花 小野 心優 （園田）
16 山中 彩矢 廣中 亜未 （日ノ本）
17 多田 萌花 安部 穂乃花 （星陵）
18 川畑 琴美 榮阪 莉子 （武庫川大附）
19 戸内 みつき 三好 茉代 （加古川北）
20 野津 唯香 岩山 由那 （園田）
21 杉中 小麦 藤井 日茉梨 （松蔭）
22 石井 亜依 平塚 好夏 （姫路商）
23 西海 優衣 森脇 望果 （三田）
24 山崎 彩綾 築山 百合奈 （園田）
21- 1 21- 6
21- 9 24-22
21- 9 21- 9
21-13 21-18
21- 4 21-13
21- 7 21-14
21-19 24-22
21-10 21- 7
21-16 21-16
9-21 21-13 21-18
21- 6 21-11
21-17 9-21 21-12
21-10 21-14
21-17 23-21
21-14 21-17
21-14 21-17
21-14 21-14
21- 9 22-20
21-16 21-18
11-21 21-19 21-19
21- 6 21- 4
21-10 21- 8
21-19 14-21 21-19
21-12 21-16
25 谷川 美鈴 堀田 心羽 （育英）
26 森 ひかる 山田 千晴 （武庫荘総合）
27 柏木 美紅 北村 愛華 （豊岡）
28 江藤 柚希 松田 唯莉 （高砂南）
29 上野 舞 矢野 まなみ （姫路西）
30 柳 優羽 北川 凜 （園田）
31 藤田 萌花 藤原 帆七海 （姫路飾西）
32 坊迫 咲藍 大塚 彩夏 （武庫川大附）
33 宮崎 日菜子 冨田 夏帆 （滝川第二）
34 平尾 遥香 森 那々香 （加古川北）
35 山村 優理子 岡村 佑香 （長田）
36 堂本 麻子 宮本 蒼依 （園田）
37 福嶋 くるみ 三田 珠依 （園田）
38 岡 明日葉 呉屋 桃子 （三田祥雲館）
39 古川 彩音 橋本 梨湖 （伊丹西）
40 細見 咲奈 梅本 真梨亜 （姫路商）
41 赤在 凜 中嶋 優李 （園田）
42 真殿 結衣 藤谷 菜央 （加古川東）
43 西川 瑠七 藤田 琉沙奈 （園田）
44 瀬戸根 蓮華 岩本 由寿 （神戸）
45 澤田 栞 森本 夕菜 （福崎）
46 中村 乙葉 石原 悠翔 （加古川南）
47 寺澤 琳 米田 美柚 （武庫川大附）
48 大辻 野乃葉 去来川 琴葉 （育英）
21- 7 21-10
21- 5 21-10
21-10 21-12
21-17 21-15
21-13 21-16
22-20 18-21 23-21
21-13 22-20
21-11 21-15
21-10 21-12
21-13 21-10
21-14 21- 6
21-14 21- 9
21-16 21-12
21-19 21-15
21- 5 21- 4
21- 9 15-21 21-19
21- 8 21-13
16-21 21-13 21-14
21-12 21-14
21-10 21- 4
21-15 18-21 21-16
21- 9 21- 6